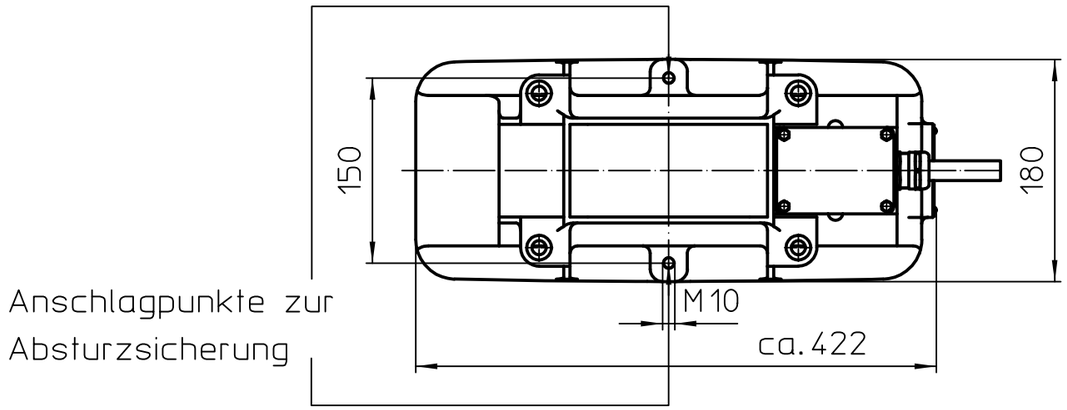

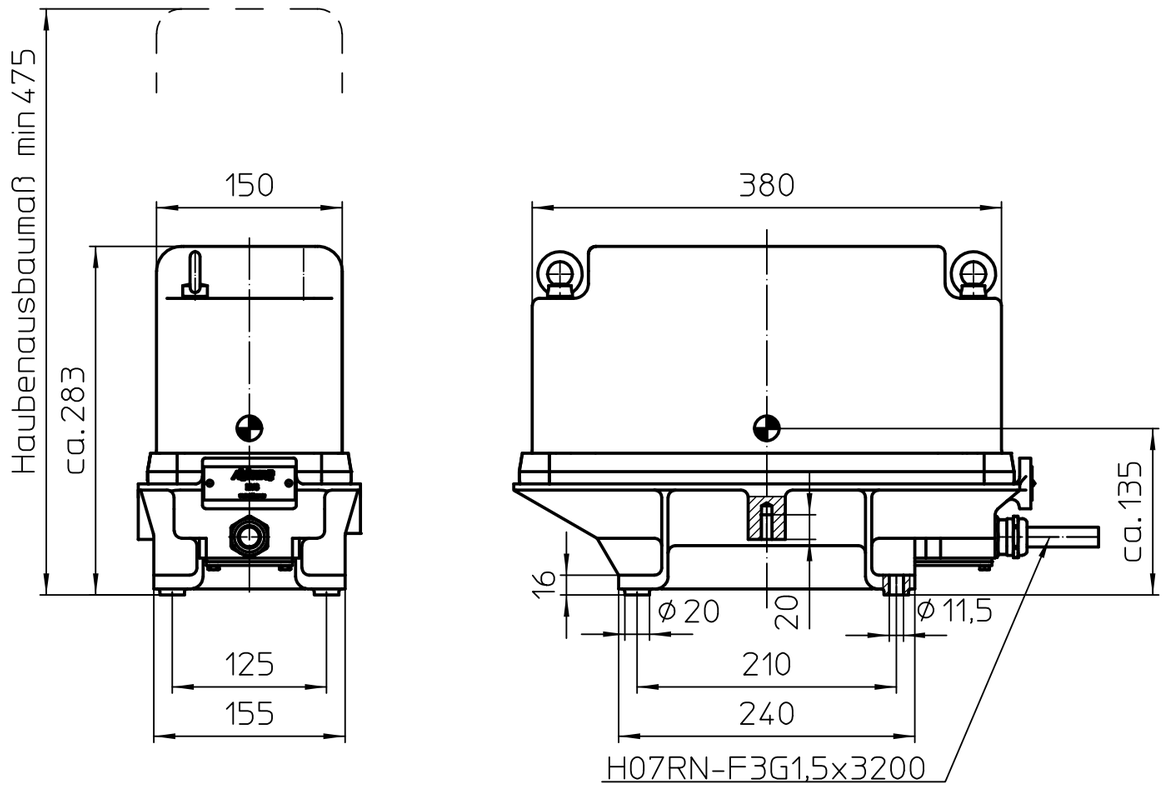

Zulässiger Umgebungstemperaturbereich -20 bis +40°C

Schutzart: IP55

Befestigungselemente für	
Gewindebohrung	Durchgangsbohrung
4 x Sechskantschraube ISO 4017-M10xL-8.8-A2E	4 x Sechskantschraube ISO 4017-M10xL-8.8-A2E
4 x Scheibe ISO 7092-10-200HV-A2	4 x Scheibe ISO 7092-10-200HV-A2
	8 x Sechskantmutter ISO 4032-M10-8-A2E
Schraubenlänge: 35...45 mm	Schraubenlänge: Nach Bedarf

AViTEQ verwendet stets Scheiben aus nichtrostendem Stahl (A2). Diese liegen in der Regel dem Antrieb bei.

Gn,min 15 kg

Gn,max 40 kg

Zeichnungs-Nummer der Kennlinie: VIB 11-742

Zeichnungs-Nummer der Ersatzteilliste: VIB 06-359

Gewicht des Magnetvibrators: ca. 39 kg

4	Bem. geä.	20.07.2018	Hol
3	Zeichnungsfehler entf.	12.02.2018	Hol
2	Absturzs. hinzu	05.02.2018	Hol
1	Überarbeitung	24.11.2016	Hol
Zust.	Änderung	Datum	Name

Schutzvermerk nach ISO 16016 beachten

ISO 128

	Datum	Name
Bearb.	20.07.2018	Holl
Geprüft	18.08.2018	Kippels
Norm		
A3		

Ursprung: AViTEQ Vibrationstechnik GmbH

Maßstab: 1:5

Benennung:

Magnetvibrator

MVC 50-4

Zeichnung Nr.: 04_614_DE

Version: 4

Blatt 1 v. 1 Bl.

Ersatz für:

Ersatz durch: